第21回東大阪市長旗争奪野球大会組合せ（小学部）

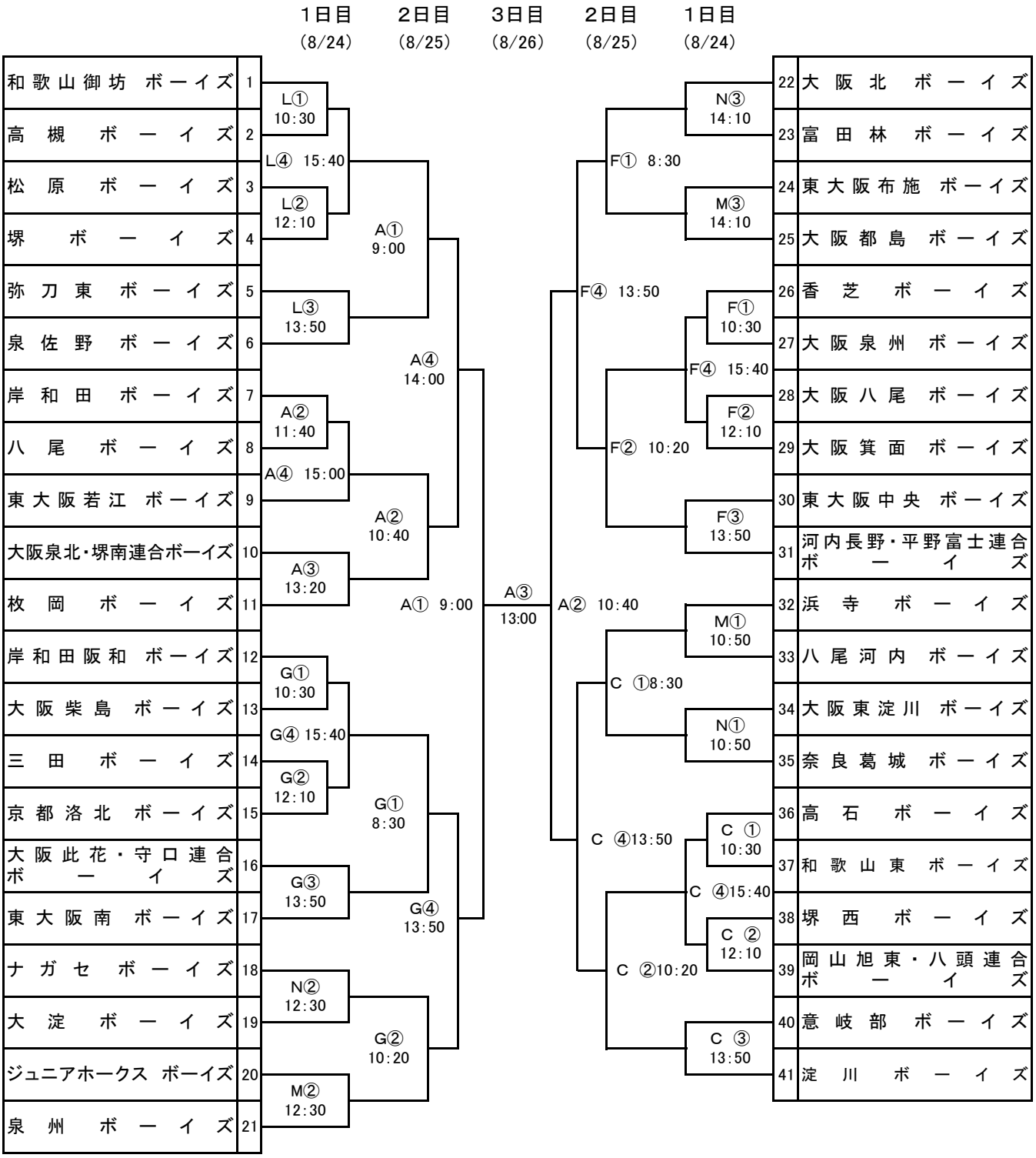

A 花園球場・C 荒本球場・F 吉原球場・G 金岡球場・L 本庄南公園野球場・M 布施公園野球場

N ナガセ球場・O 高井田西小